WS P-Elpro-Elektro

M

1:1

BE

BL

Professionelle Motorleinwand mit starkem Motor und langer Lebensdauer. Ausgezeichnete Kombination aus modernem Design und einfacher Wand- und Deckenmontage durch Easy-Install-System. Schweres mattweißes Tuch mit ausgezeichneter Planlage und schwarzer Rückseite. Dreieckiger Fallstab, der im Gehäuse verschwindet (ideal für Deckeneinbau). Automatische Endabschaltung. Links und rechts mit 2,5 cm breitem schwarzen Rand. Steckbares elektrisches Anschlusskabel. Optional mit Funk- und IR-Fernbedienung und 12V Steuerfunktion. 5 Jahre Garantie.

Leinwandtuch	Gain-Faktor
Mattweiß M	1,0
Datalux M	2,0

Diese Leinwand ist in folgenden Größen lieferbar

1:1	160x160 ... 220x220 ... 300x300 cm

Die Maße sind Außenmaße.

Technische Änderungen, Irrtümer und Druckfehler vorbehalten.

2006

Technische Daten

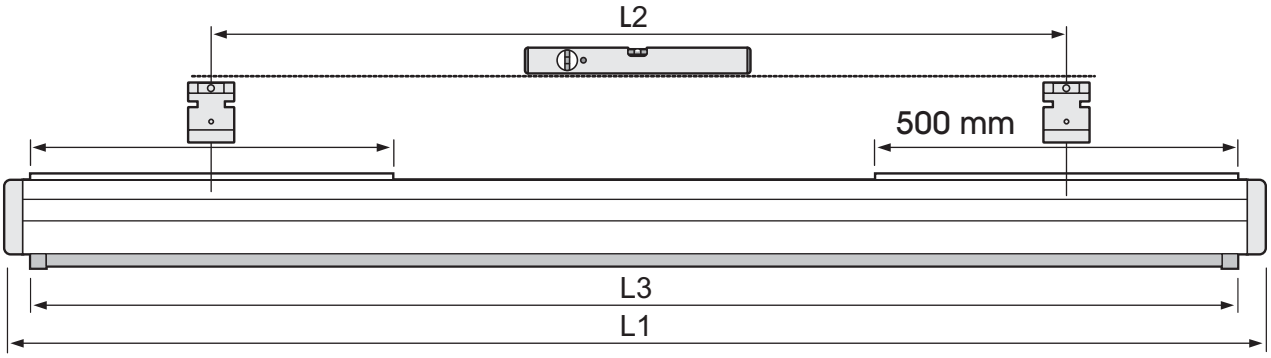

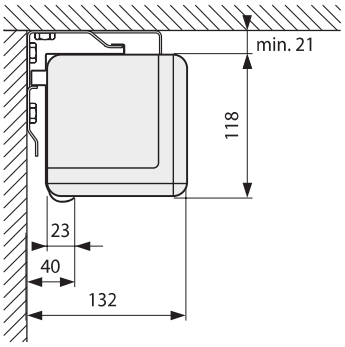

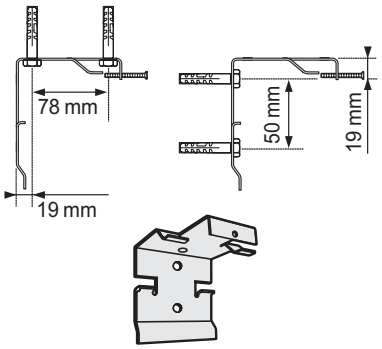

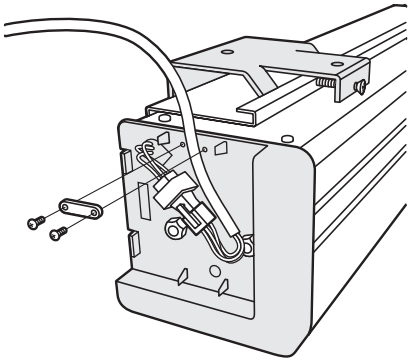

	Nutzmass	L1	L2	L3
1600 mm	1510 mm	1715 mm	729 - 1529 mm	1620 mm
1800 mm	1730 mm	1915 mm	929 - 1729 mm	1820 mm
2000 mm	1950 mm	2135 mm	1149 - 1949 mm	2040 mm
2400 mm	2300 mm	2535 mm	1549 - 2349 mm	2440 mm
3000 mm	2900 mm	3135 mm	2149 - 2949 mm	3040 mm

Art.Nr.	Bezeichnung	BxH	Tuch
12218	WS-P-Elpro-Elektro 1:1	160x160	mattweiß M
12219	WS-P-Elpro-Elektro 1:1	180x180	mattweiß M
12220	WS-P-Elpro-Elektro 1:1	200x200	mattweiß M
12221	WS-P-Elpro-Elektro 1:1	220x220	mattweiß M
12222	WS-P-Elpro-Elektro 1:1	240x240	mattweiß M
12223	WS-P-Elpro-Elektro 1:1	280x280	mattweiß M
12224	WS-P-Elpro-Elektro 1:1	300x300	mattweiß M
12236	WS-P-Elpro-Elektro 1:1	160x160	Datalux M
12237	WS-P-Elpro-Elektro 1:1	180x180	Datalux M
12238	WS-P-Elpro-Elektro 1:1	200x200	Datalux M
12239	WS-P-Elpro-Elektro 1:1	220x220	Datalux M
12240	WS-P-Elpro-Elektro 1:1	240x240	Datalux M
12241	WS-P-Elpro-Elektro 1:1	280x280	Datalux M
12242	WS-P-Elpro-Elektro 1:1	300x300	Datalux M

Die angegebenen Werte stellen die Mittelwerte einer in Serienherstellung produzierten Einheit dar. Geringe Abweichungen sind im Einzelnen möglich. Bedingt durch fortlaufende technische Verbesserungen behalten wir uns das Recht vor, Design und die Spezifikation ohne vorherige Ankündigung zu ändern.